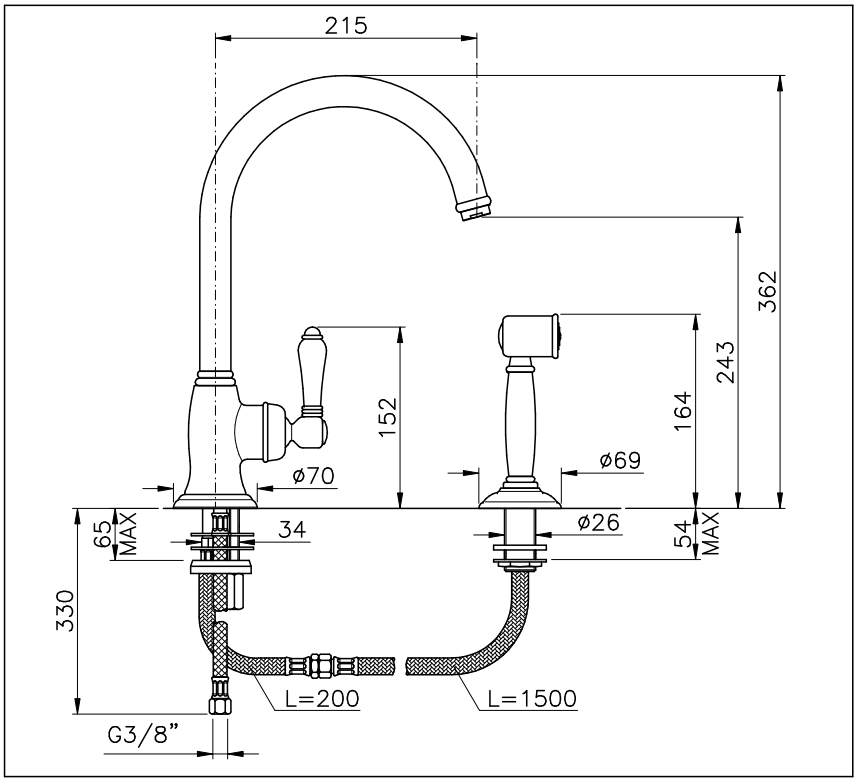Art.3456WS--75